DIVA 1 BRAZOS CON LUZ LED

DIVA 1 ARMS WITH LED LIGHT

REF: 200102-N
SERIES: ESPEJOS DE AUMENTO / *MAGNIFYING MIRRORS*
DIMENSIONES /*MEASUREMENTS:* **347 X 215 mm.**
PESO ARTICULO / *ITHEM WEIGHT:* **1,090 kg**
CAJA INDIVIDUAL / *SINGLE CARTON:* **385 x 265 x 120 mm**
PESO CON CAJA INDIVIDUAL / *SINGLE CARTON WEIGHT:* **1,485 kg**
CAJA MASTER / *MASTER CARTON:* **645 X 395 X 550 mm**
CANTIDAD / *AMOUNT:* **10 uds**
PESO CAJA MASTER / *MASTER CARTON WEIGHT:* **15 kg**

ACABADO / *FINISHED:* Negro mate / *Matt black*

DESCRIPCIÓN / *DESCRIPTION*:

Espejo de una cara
Single side mirror.
Diámetro de 21,5 centímetros
Diameter of 21,5 cm.
Luz LED
Light LED
Cristal de 3X aumentos
3X magnification.

1 brazos
1 arm.
Alimentación: 220V/ 50 Hz
Power supply: 220 V/50 Hz.
Cable negro en espiral
Black spiral cord.

MATERIAL / *MATERIAL:*

Base y cubierta posterior fabricadas en acero inoxidable AISI 304
Base and back cover made of stainless Steel AISI 304.
Brazo oscilate fabricado en latón
Swing arm made of brass.

LIMPIEZA / *CLEANING:*

No utilizar disolventes ni productos abrasivos. Se aconseja el uso de agua y jabón.
Cleaning: Do not use solvent or abrasive products. Water and soap is recommended to clean.

ELEMENTOS FIJACION / *FIXING ELEMENTS:* Incluidos. / *Included*

CERTIFICACIONES / *CERTIFICATIONS:*

Resistencia a oxidación testada en cámara nieblas salinas con resultado superior a las 300 h.
More than 300 hours of corrosion resistance in the test by salt spray chamber.
Conforme a las normas:
In accordance with the standards:
UNE-EN 60598-1: "Luminaria, reglas y generalidades sobre ensayos". / UNE-EN 60598-2-6: "Luminarias con transformador integrado". o Acorde con la normativa CE.

T. +34 93 886 93 18
info@dicohotel.com
www.dicohotel.com

DIVA 1 BRAZOS CON LUZ LED

DIVA 1 ARMS WITH LED LIGHT

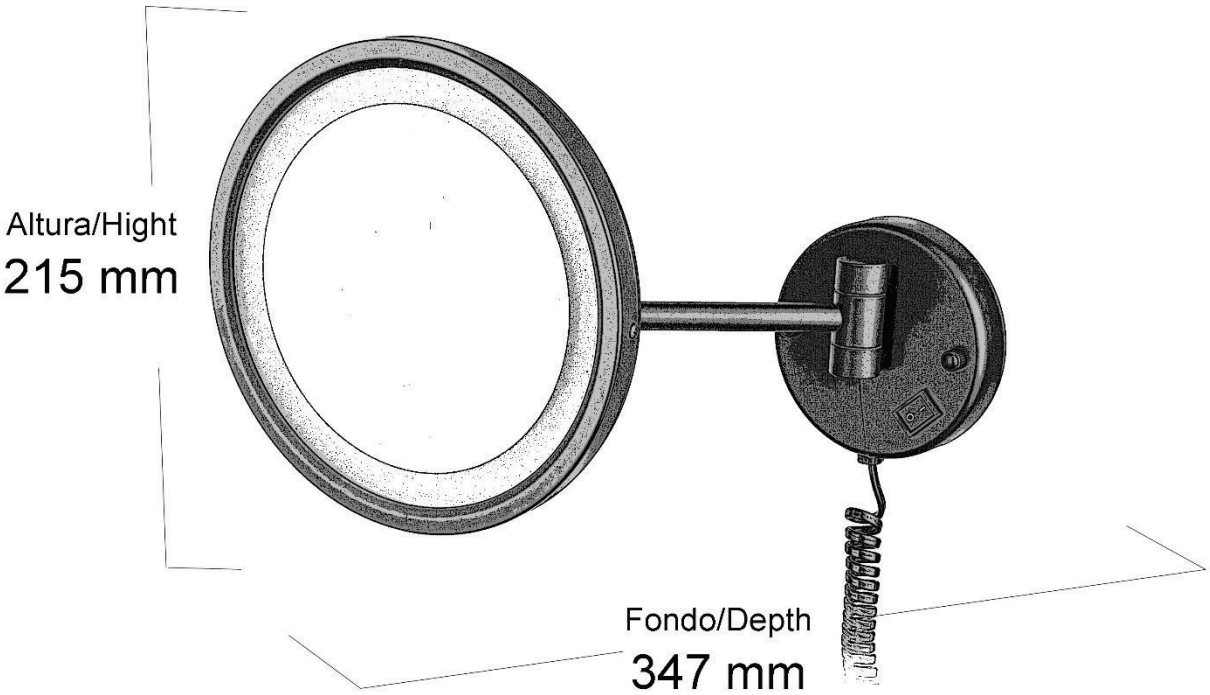

T. +34 93 886 93 18
info@dicohotel.com
www.dicohotel.com